Scale x24

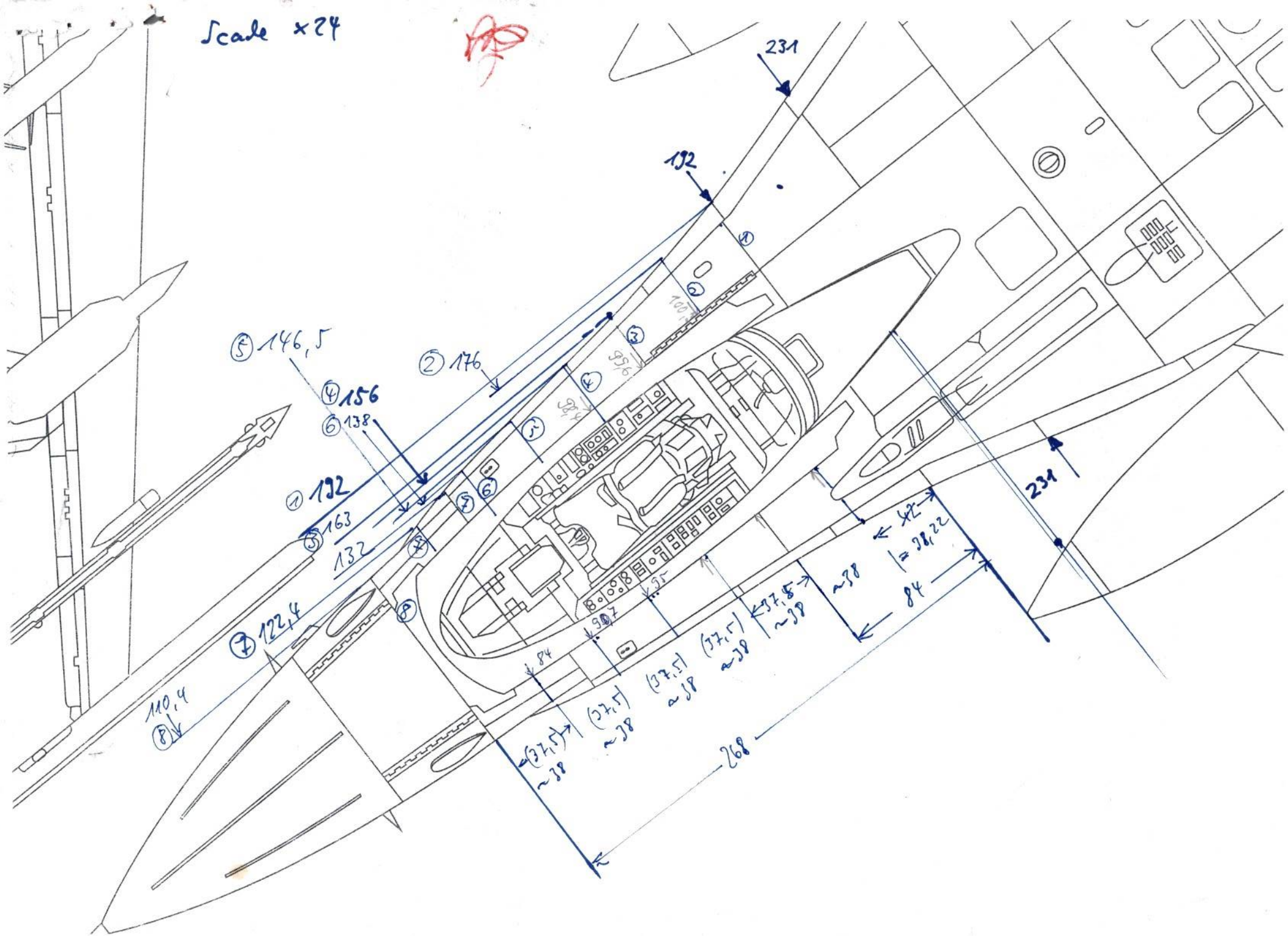
231
192
146,5
176
156
138
192
163
132
122,4
110,4
231
42
= 38,22
84
~38
37,5
~38
268
84
95
90,7
95,6
38,4
100,7

Scale x 24

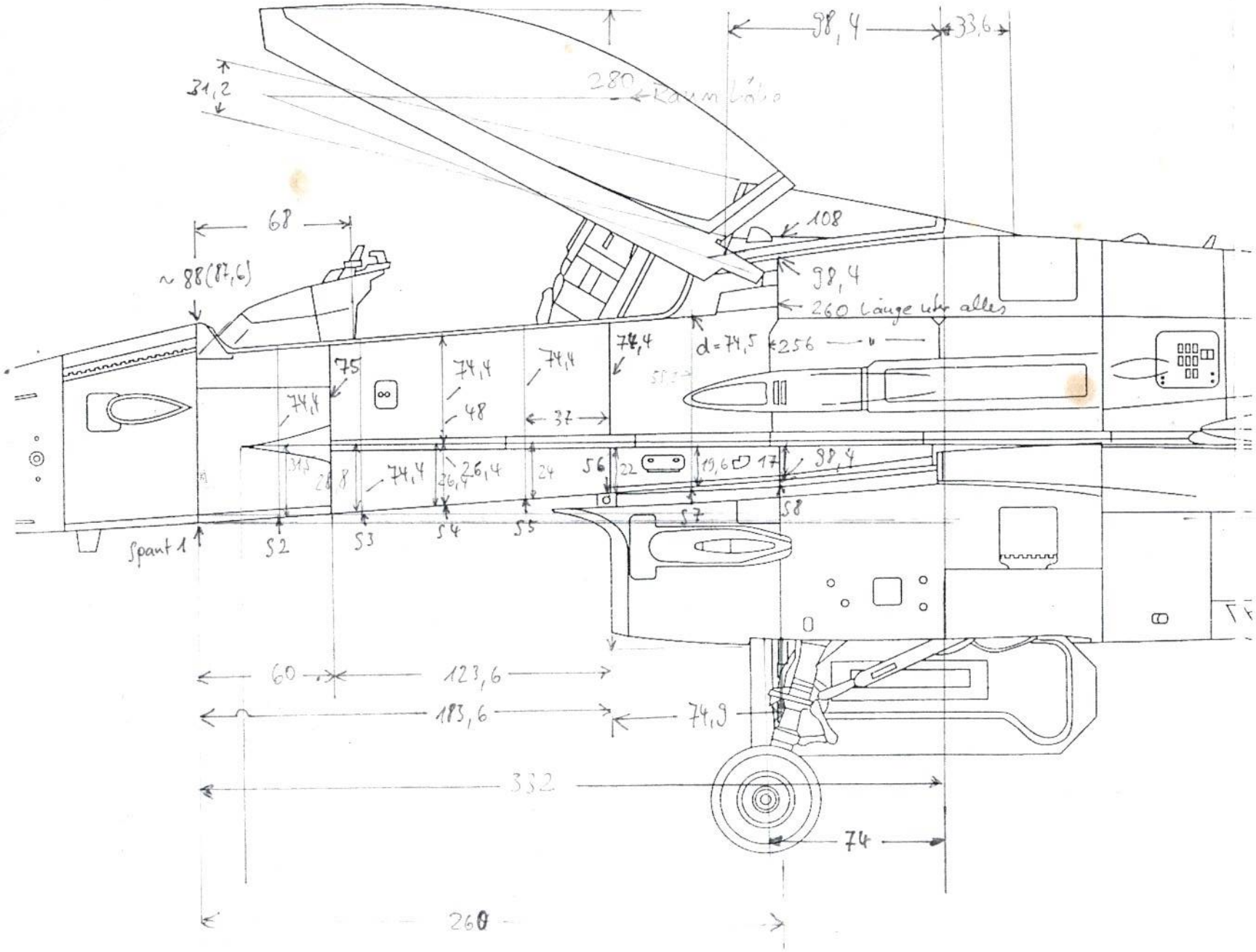
98,4
33,6
31,2
280
Raumlänge
68
108
~ 88(87,6)
98,4
260 Länge über alles
74,4
d=74,5
256
75
74,4
74,4
74,4
48
37
74,4
26,4
26,4
24
56
22
19,6
17
98,4
S2
S3
S4
S5
S7
S8
Spant 1
60
123,6
183,6
74,9
332
74
260

scale × 24

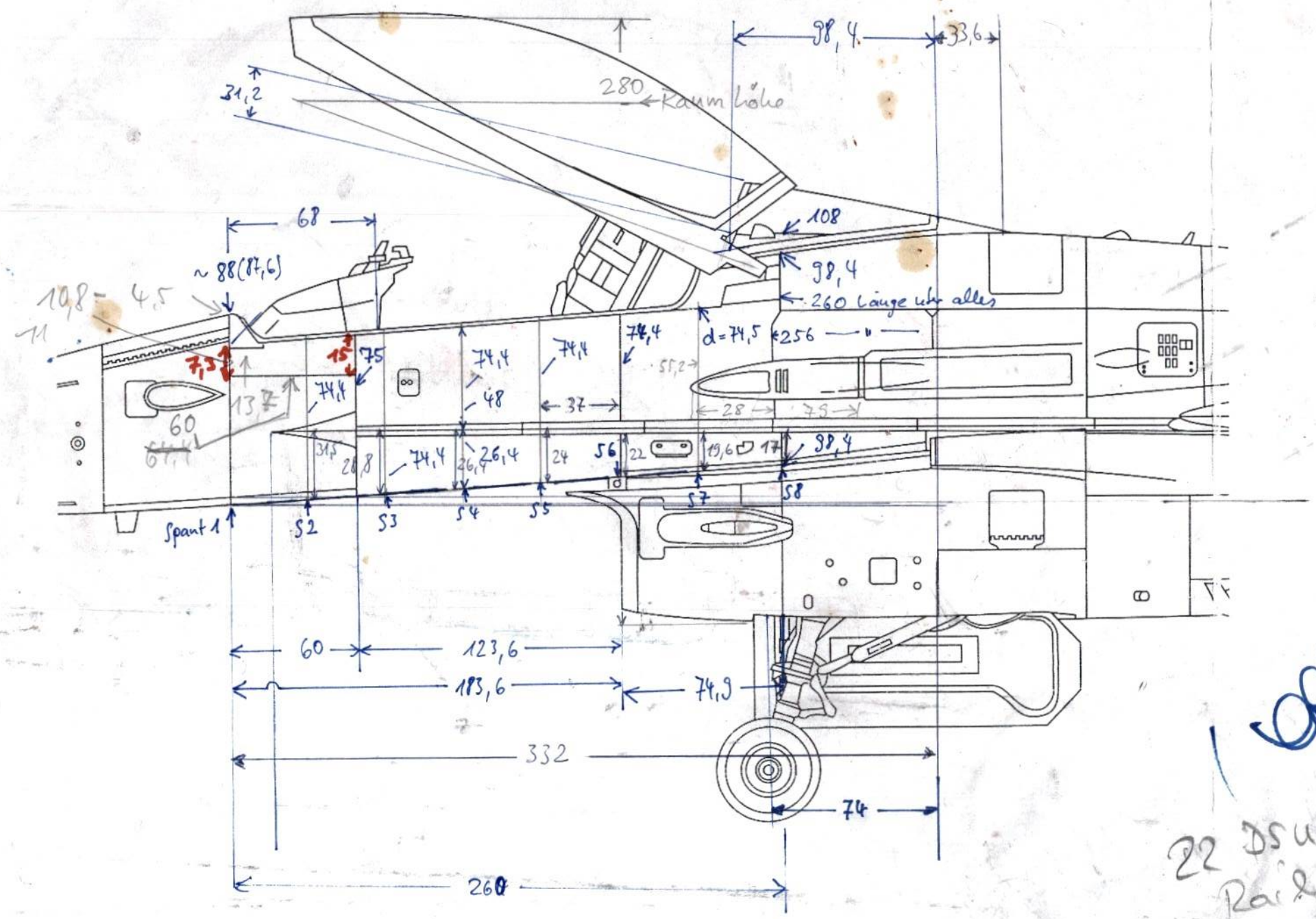

22 DSUS-Rahmen

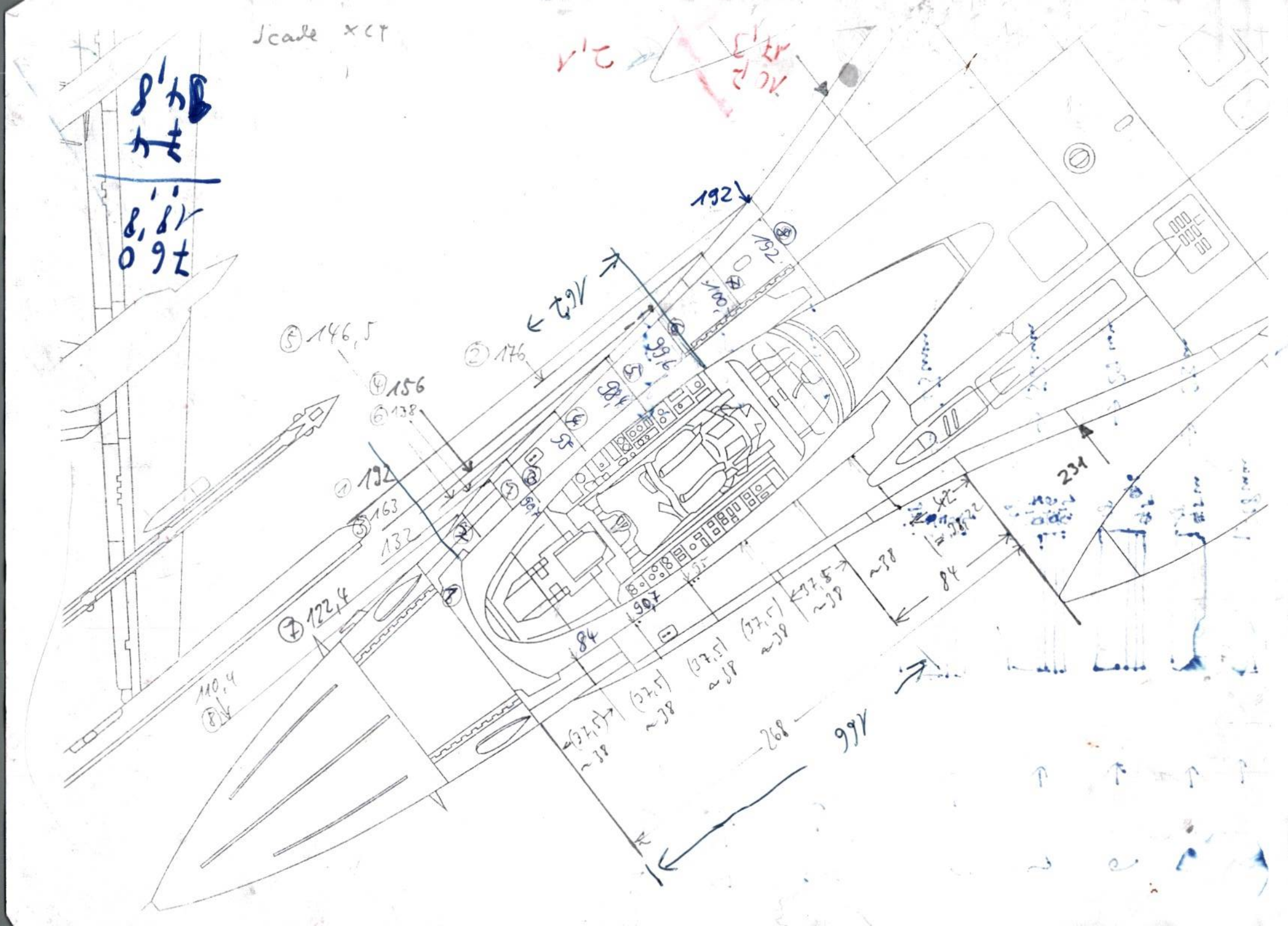
Scale x cm
192
146,5
176
156
138
192
163
132
122,4
110,4
99,6
84
90,7
84
37,5
~38
42
~38
84
231
268
99

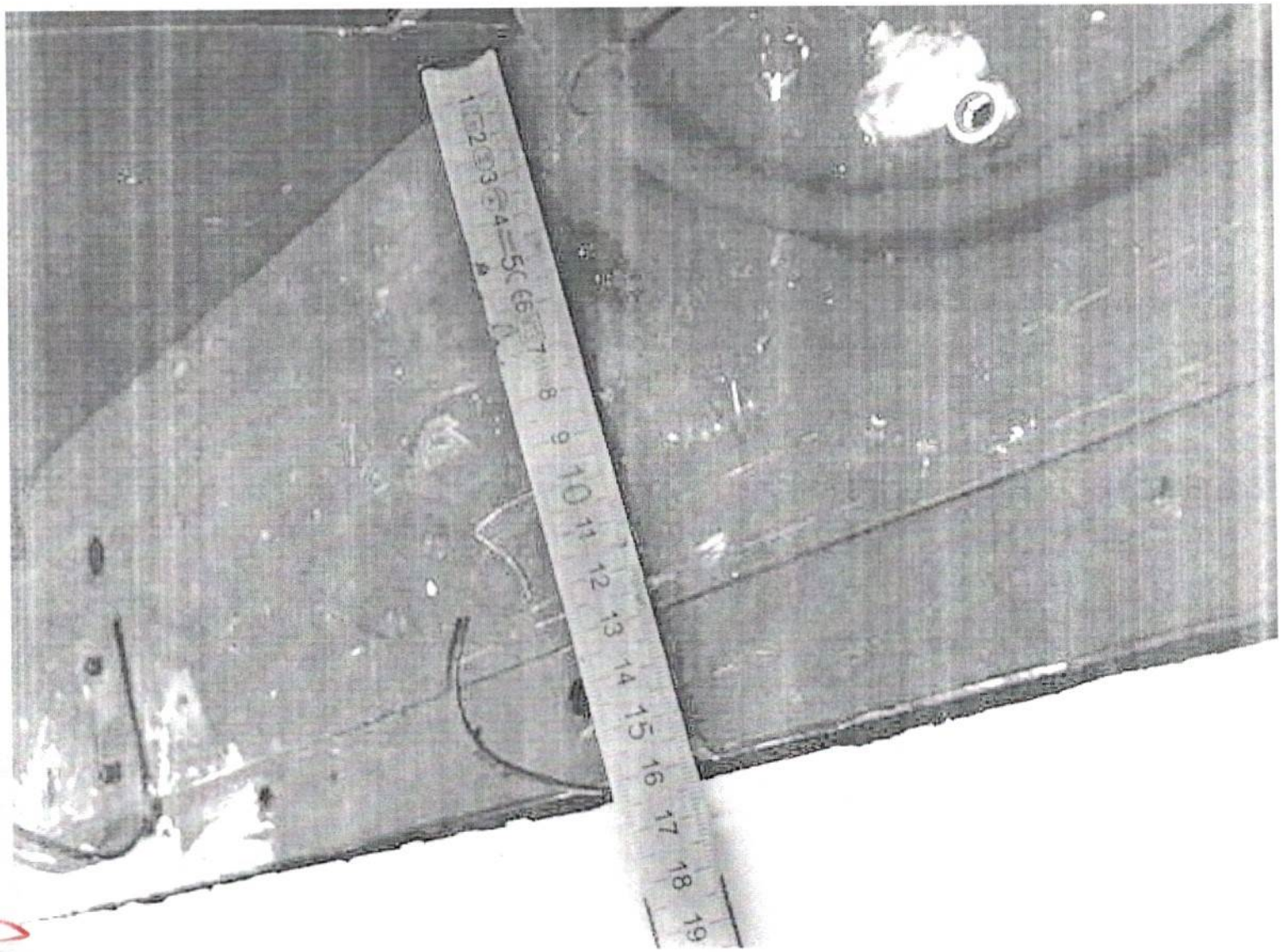

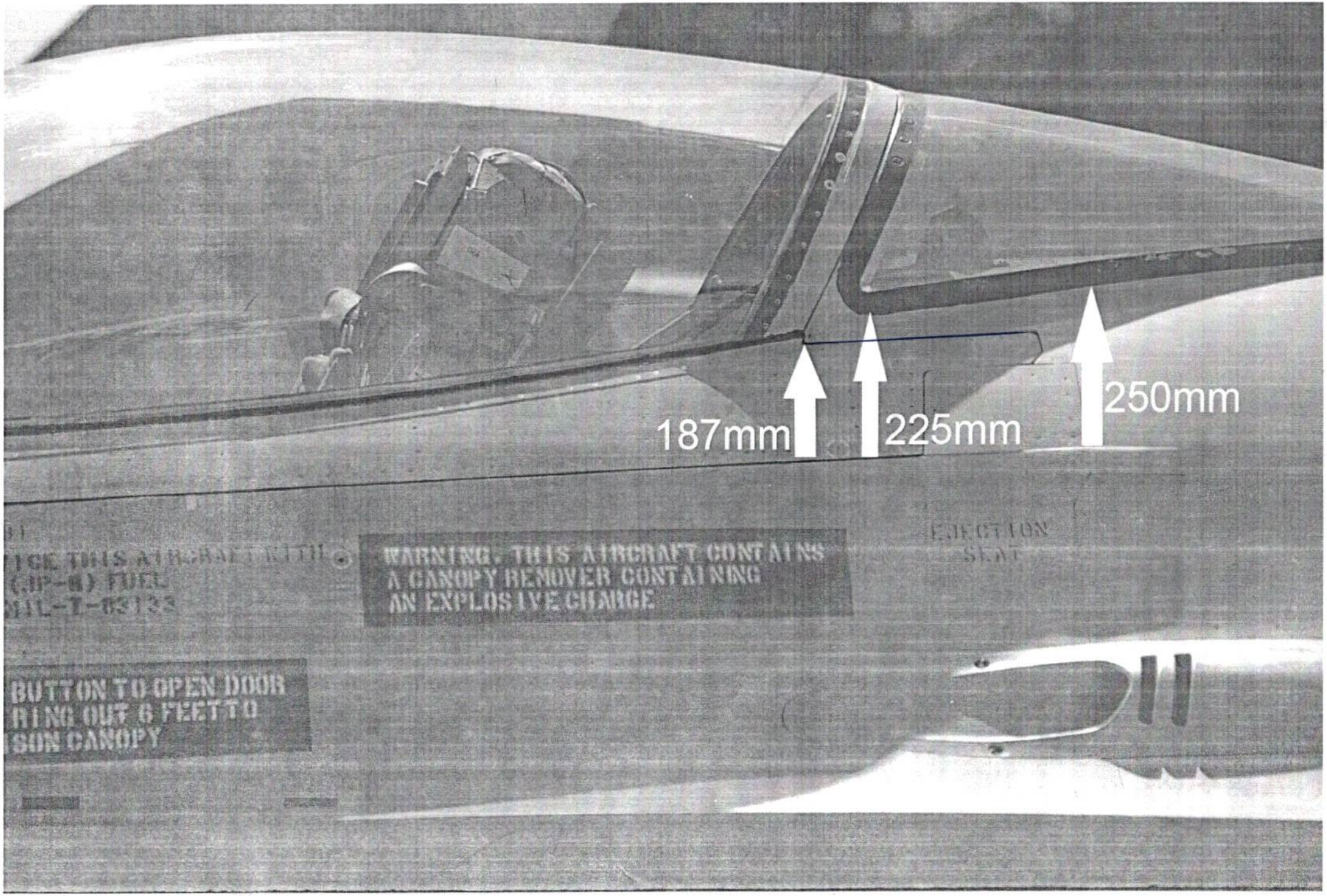
187mm
225mm
250mm
WARNING. THIS AIRCRAFT CONTAINS
A CANOPY REMOVER CONTAINING
AN EXPLOSIVE CHARGE
EJECTION
SEAT
BUTTON TO OPEN DOOR
RING OUT 6 FEET TO
SON CANOPY

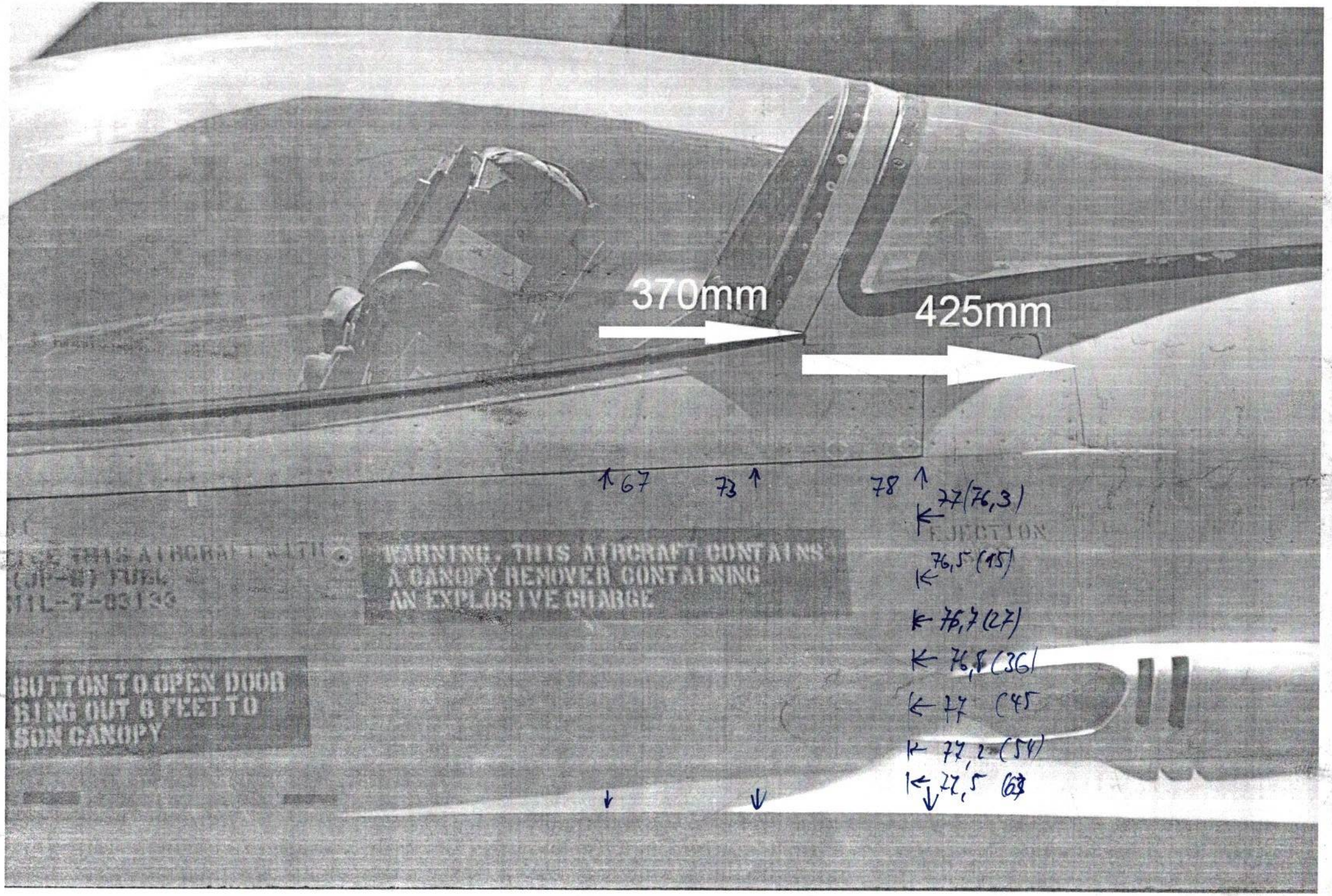
370mm
425mm
67
73
78
77(76,3)
76,5 (15)
76,7 (27)
76,8 (36)
77 (45
77,2 (54)
77,5 (63
WARNING, THIS AIRCRAFT CONTAINS
A CANOPY REMOVER CONTAINING
AN EXPLOSIVE CHARGE
BUTTON TO OPEN DOOR
ING OUT 6 FEET TO
SON CANOPY

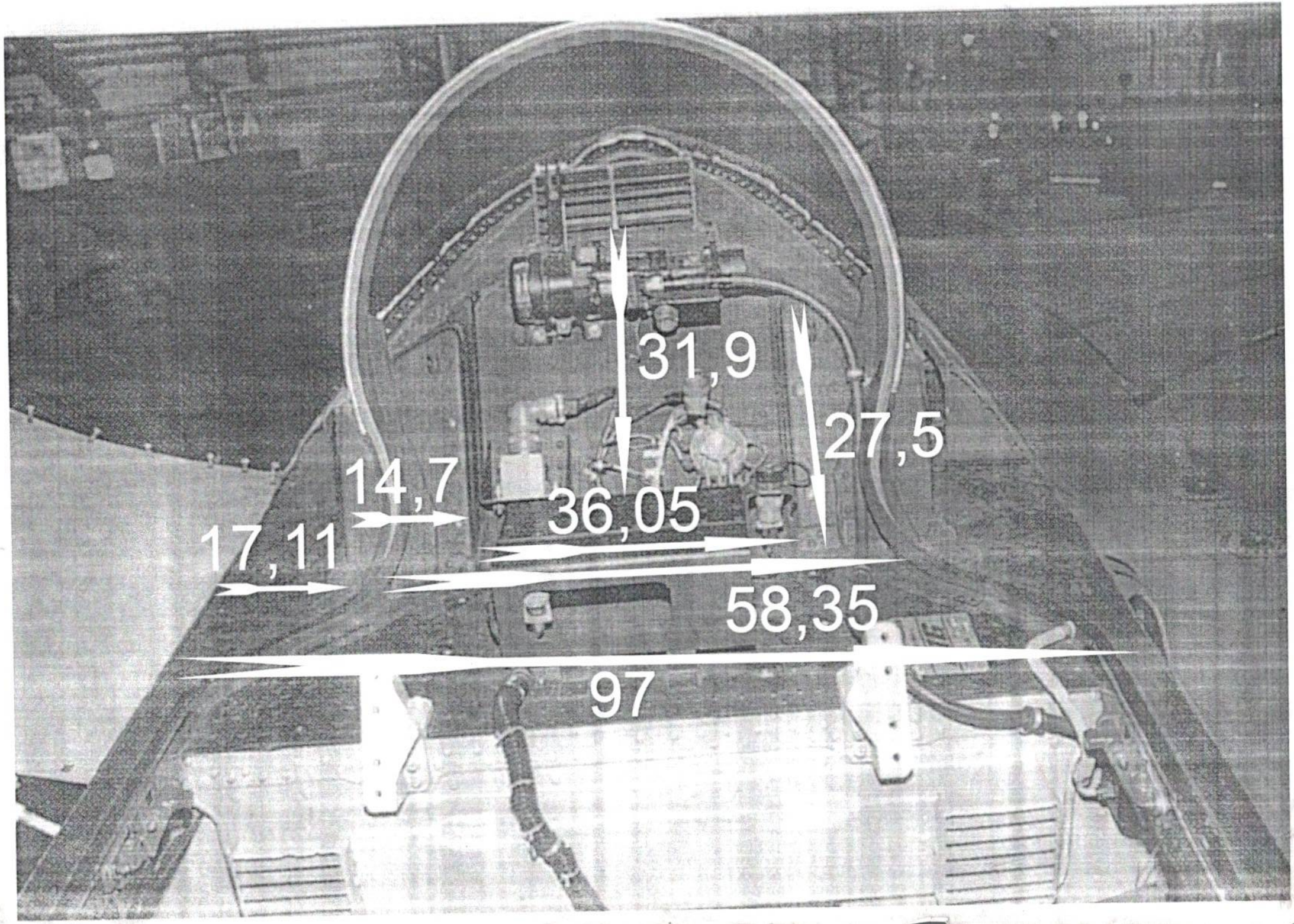
31,9
27,5
14,7
36,05
17,11
58,35
97